发证日期：2017年[illegible]月[illegible]日

有效期至：2025年[illegible]月[illegible]日

许可使用标志

CMA

管理委员会监制，在中华人民共和国境内有效

本证书由国家认证认可监督

1：850 000

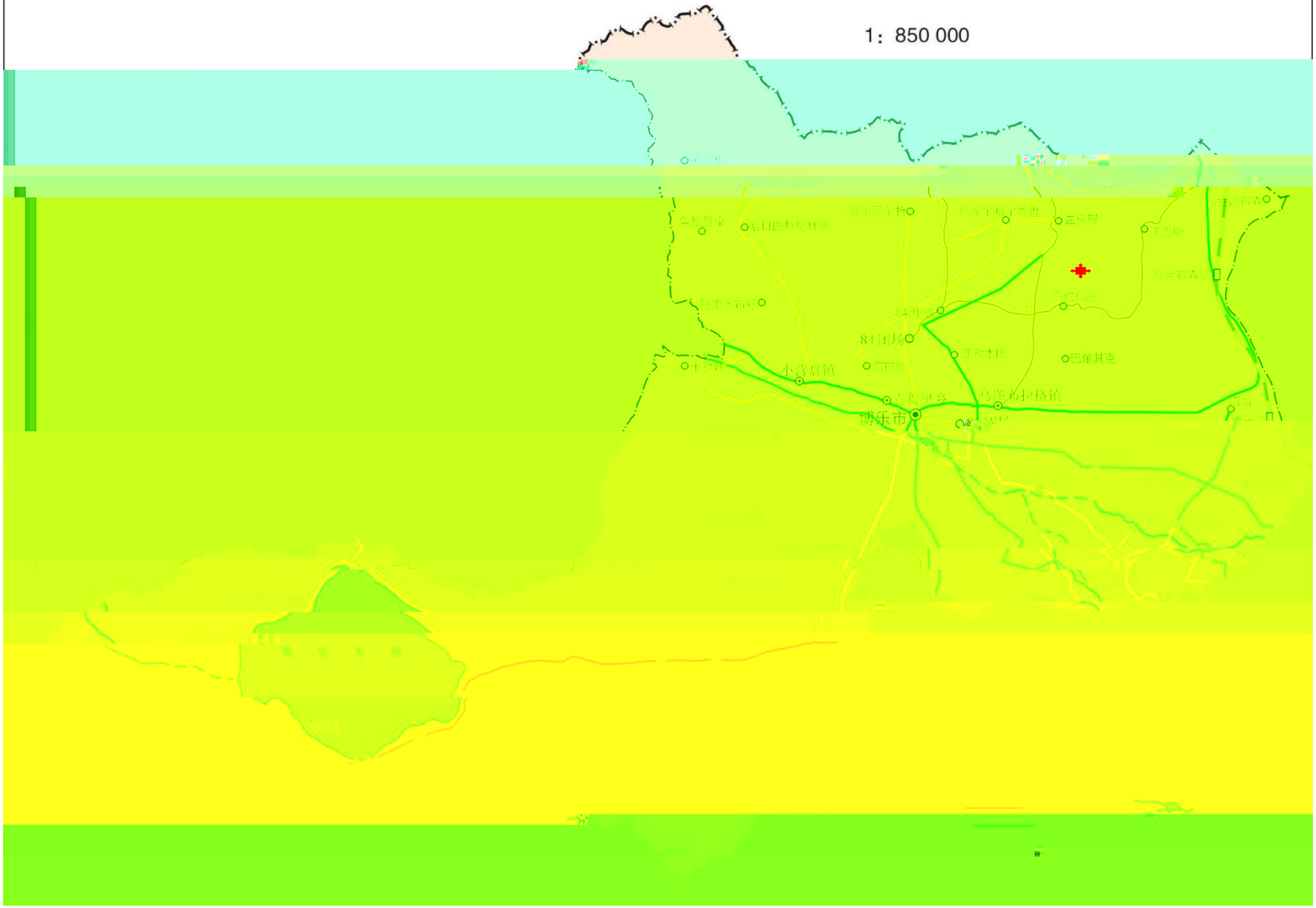

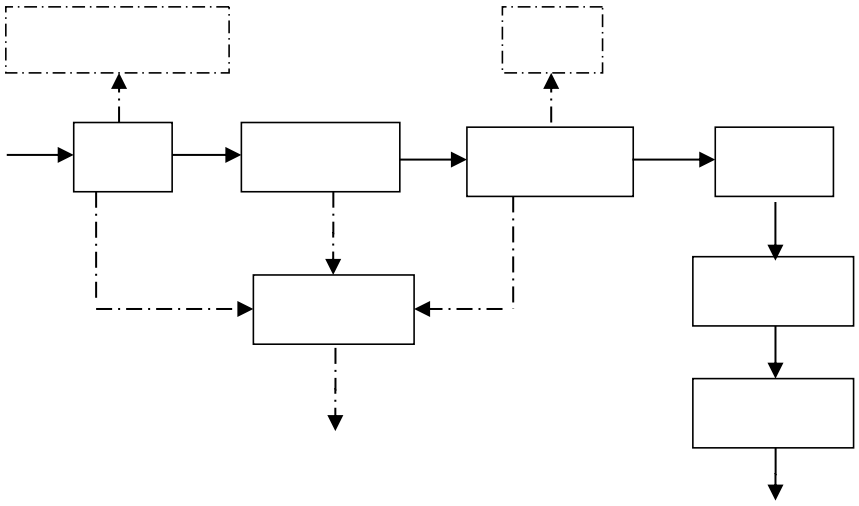

\